dmS&S

DM-IB-IRCAM

Caméra PIR sans fil



- Résolution maximale 1600*1200.
- Basé sur la technologie de transmission d'images RF-HD, la transmission de 6 images HD avec une résolution de 1600*1200 nécessite jusqu'à 10 secondes.
- Mémoire cache cloud d'une semaine pour les vidéos et les images.
- Surveillance de la température.
- Offre une technologie de saut de fréquence et de communication bidirectionnelle, garantissant la stabilité de la communication.
- Mise à jour cloud et récupération automatique en cas d'échec de la mise à jour.

Présentation du système

Grâce à son capteur d'image CMOS 2 MP intégré, la caméra PIR capture des clichés haute définition lorsqu'elle détecte des intrusions, puis les transmet au hub d'alarme, d'où ils sont ensuite envoyés à l'application mobile ou au centre d'alarme (CMS/ARC) pour vous.
pour effectuer une vérification visuelle de l'alarme. La caméra utilise la technologie de transmission RF-HD 2,4 G pour améliorer la résolution des images et la vitesse à laquelle elles sont transmises. Conçue pour assurer votre sécurité, la caméra protège activement votre vie privée en ne prenant des clichés qu'en cas d'intrusion.

Scène

La caméra PIR sans fil est idéale pour une utilisation dans les villas, les appartements et les immeubles de bureaux.

Spécifications

Vidéo

Champ de vision	88° (H) ; 68° (V)
Type d'image	JPEG
Résolution	1600 × 1200 ; 1280 × 960 ; 640 × 480 ; 320 × 240
Fréquence d'images	2
Mode d'éclairage	Lumière infrarouge
Portée d'éclairage	12 m
Commutateur jour/nuit	Couleur/Noir et blanc

Fonction

Voyant lumineux	1 × voyant d'alarme vert
Bouton	1 × interrupteur d'alimentation
Mise à jour à distance	Mise à jour via le cloud
Détection de batterie faible	Oui
Affichage du niveau de batterie	Oui
Alarme anti-sabotage	Alarme anti-sabotage
Puissance du signal	Test du signal RF Test du signal RF-HD

Technique

Mode de détection	PIR
Sensibilité	3 niveaux réglables
Plage de détection	12 m (39,37 ft) (86°) avec une hauteur d'installation de 2,2 m (7,22 ft)
Vitesse de détection	0,3 m/s–3 m/s (0,98 ft/s–9,84 ft/s)
Niveau d'immunité aux animaux domestiques	≤18 kg (39,68 lb)
Niveau de résistance à la lumière blanche	2000 lux
Compensation numérique bidirectionnelle de la température	Oui
Scénario	Intérieur
Courant de fonctionnement	Max. 2 A, 65 uA (veille), batterie 3 V

Sans fil

Fréquence porteuse	RF : 868,0 MHz–868,6 MHz RF-HD : 2,4 GHz
Puissance d'émission (EIRP)	Limite 25 mW
Distance de communication	RF : jusqu'à 1 600 m (5 249,34 ft) dans un espace ouvert RF-HD : jusqu'à 300 m (984,25 ft) dans un espace ouvert
Mécanisme de communication	Bidirectionnel
Saut de fréquence	Oui
Mode de cryptage	AES128

Wifi

Norme Wi-Fi	802.11b/g/n
Plage de fréquences Wi-Fi	2400–2483,5 MHz Puissance de transmission Wi-Fi : CE EIRP : ≤20 dBm@2400–2483,5 MHz

Puissance de sortie FCC	≤30 dBm@2400–2483,5 MHz

Général

Alimentation	CR123A*3
Autonomie	4 ans (si déclenché deux fois par semaine avec une efficacité de batterie de 70 %)
Température de fonctionnement	–10 °C à +55 °C (+14 °F à +131 °F) (à l'intérieur)
Humidité de fonctionnement	10 % à 90 % (HR)
Dimensions du produit	71,0 mm × 53,2 mm × 127,6 mm (2,80" × 2,09" × 5,02")
Dimensions de l'emballage	121,0 mm × 65,0 mm × 170,0 mm (4,76" × 2,56" × 6,69")
Poids net	202 g
Poids brut	333 g
Installation	Fixation murale
Boîtier	PC + ABS

Informations pour passer commande

Type	Modèle	Description
Caméra PIR sans fil	DM-IB-IRCAM	Caméra PIR sans fil

Installation

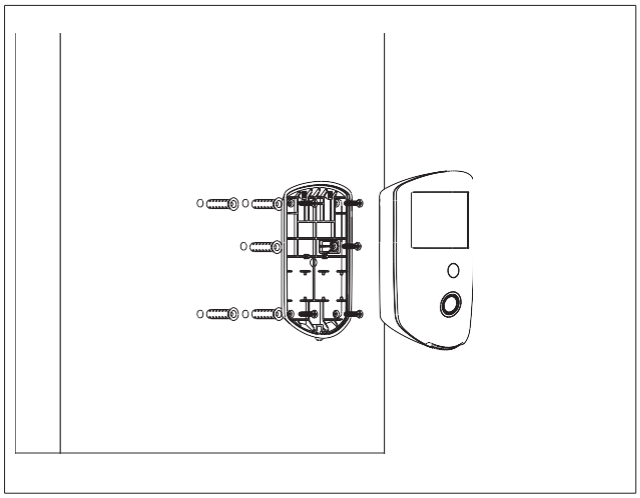

Dimensions (mm [pouces])

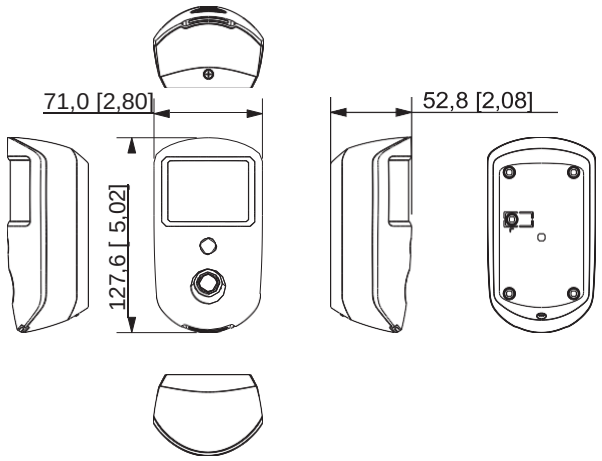

dmS&S